ՀԱՅԱՍՏԱՆԻ ՀԱՆՐԱՊԵՏՈՒԹՅՈՒՆ

Տրանսպորտային շինարարության նախագծա-հետազննական ինստիտուտ

" Երևան քաղաքի Քանաքեռ-Զեյթուն վարչական շրջանի h.161 մանկապարտեզի տանիքի հիմնանորոգման նախագծա-նախահաշվային փաստաթղթերի մշակման աշխատանքներ "

ԱՇԽԱՏԱՆՔԱՅԻՆ ՆԱԽԱԳԻԾ

ԱԼԲՈՄ - 1

Նախագծային աշխատանքներ

Երևան 2013թ.

ԲՈՎԱՆԴԱԿՈՒԹՅՈՒՆ

"Երևան քաղաքի Քանաքեռ-Զեյթուն վարչական շրջանի հ.161 մանկապարտեզի տանիքի հիմնանորոգման նախագծա-նախահաշվային փաստաթղթերի մշակման աշխատանքներ"

NN ը/կ	Անվանում	էջ	Թերթեր
1	2	3	4
1	Ալբոմի կազմը	1	1
2	Տիտղոսային թերթ	2	1
3	Նախագծի կազմը	3	1
4	Ալբոմի բովանդակություն	4	1
5	Նախագծային առաջադրանք	5	2
6	Բացատրագիր	6	1
	Գծագրեր և ամփոփագրեր		
7	Շինարարական աշխատանքների ծավալների ամփոփագիր	7	4
8	Ընդհանուր տվյալներ	11	1
9	Տանիքի հատակագիծ / Չափագրություն/ Մ 1:200	12	1
10	Տանիքի հատակագիծ Մ 1:200	13	1
11	Կոնսրուկտիվ հանգույցներ Դ-1,Դ-2,Դ-3	14	1
12	Հարթ տանիքի ծածկույթի տարրերի մասնագիր	15	1
13	Լանջավոր տանիքի ծածկույթի և փայտյա տարրերի մասնագիր	16	1
14	Կտրվածք 1-1 Մ1: 50 և տանիքի հանգույցներ Դ-7,Դ-8,Դ-9 Մ1:10	17	1
15	Տանիքի եզրային հանգույց Դ-4 Մ1:10	18	1
16	Միաձույլ ե/բ գոտի Գ-1, կտրվածք Մ1:10	19	1
17	Միաձույլ ե/բ գոտի Գ-2, կտրվածք Մ1:10	20	1
18	Տանիքի հանգույցներ Դ-5;Դ-6 Մ1:10	21	1

ՀԱՅԱՍՏԱՆԻ ՀԱՆՐԱՊԵՏՈՒԹՅՈՒՆ

«ՏՐԱՆՍՆԱԽԱԳԻԾ» ԻՆՍՏԻՏՈՒՏ ՓԲԸ

" Երևան քաղաքի Քանաքեռ-Զեյթուն վարչական շրջանի հ.161 մանկապարտեզի տանիքի հիմնանորոգման նախագծա-նախահաշվային փաստաթղթերի մշակման աշխատանքներ "

Աշխատանքային նախագիծ

ԱԼԲՈՄ - 1

Նախագծային աշխատանքներ

Տնօրեն՝ / Է.Մարտիրոսյան/

ՆԳճ՝ / Ս. Մովսիսյան/

Երևան 2013թ.

ՀԱՅԱՍՏԱՆԻ ՀԱՆՐԱՊԵՏՈՒԹՅՈՒՆ

«ՏՐԱՆՍՆԱԽԱԳԻԾ» ԻՆՍՏԻՏՈՒՏ ՓԲԸ

" Երևան քաղաքի Քանաքեռ-Զեյթուն վարչական շրջանի հ.161 մանկապարտեզի տանիքի հիմնանորոգման նախագծա-նախահաշվային փաստաթղթերի մշակման աշխատանքներ "

Աշխատանքային նախագիծ

ԱԼԲՈՄ - 1

Նախագծային աշխատանքներ

Նախագծի կազմը

Ալբոմ	1	Նախագծային աշխատանքներ
Գիրք	1	Նախահաշիվ

Երևան 2013թ.

<u>Բացատրագիր</u>

Համաձայն տրված առաջադրանքի անհրաժեշտ է կատարել "Երևան քաղաքի Քանաքեռ-Զեյթուն վարչական շրջանի հ.161 մանկապարտեզի տանիքի հիմնանորոգման նախագծա- նախահաշվային փաստաթղթերի մշակման աշխատանքներ".

Տեղում կատարած ուսումնասիրությունից պարզվեց ,որ հարթ տանիքածածկը ընդհանուր առմամբ գտնվում է վատ վիճակում :

Հիմնականում վնասված են դեֆորմացիոն կարերի հատվածները , պարապետի հետ կցման հատվածները և ջրահեռացման ձագարների հատվածները , որտեղից էլ լինում են հիմնական կաթոցքները:

Տանիքածածկի ռուբերոիդե ծածկը մթնոլորտային տեղումների ազդեցության տակ քայքայվել են և դարձել ոչ պիտանի հետագա շահագործման համար : Նախագծում որոշվեց քանդել հին ջրամեկուսիչ շերտերը , հարթեցնող շերտը և իրականացնել նոր ցեմենտաավազային հարթեցնող շերտ 30մմ հաստությամբ և վրան տեղադրել նոր 2շերտ իզոգամ:Վերևի իզոգամի շերտը պարտադիր անել ավազային պաշտպանիչ շերտով: Գոյություն ունեցող քիվապատերի վրա իրկանացնել ցեմենտաավազային հարթաշերտ և տեղադրել նոր գլխադիր ցինկապատ հարթ թիթեղ:

Բոլոր ջրահեռացման խողովակները և ձագարները փոխարինել նորով: Շենքի աստիճանավանդակային և տաք անցումային հատվածներում տանիքը ծածկված է սև թիթեղյա ծածկով , որը նույնպես գտնվում է քայքայված վիճակում:Որոշվեց տանիքի այդ հատվածամասերում անել նոր երկթեք լանջավոր տանիք ցինկապատ տրամատավոր թիթեղային ծածկույթով 0.55մմ հաստությամբ համաձայն տրված նախագծի:

ՆԳՃ Ս.Մովսիսյան

"Երևան քաղաքի Քանաքեռ-Զեյթուն վարչական շրջանի հ.161 մանկապարտեզի տանիքի հիմնանորոգման նախագծա-նախահաշվային փաստաթղթերի մշակման աշխատանքներ"

Շինարարության անվանումը

Շինարարական աշխատանքների ծավալների
Ամփոփագիր

Քանաքեռ-Զեյթուն վարչական շրջանի հ.161 մանկապարտեզի տանիքի հարթային մասի հիմնանորոգում

(Օբյեկտի անվանումը)

№№ ը/կ	Աշխատանքների անվանում	Չ/մ	Քանակ
1	2	3	4
1.Քանդման աշխատանքներ			
1	Քայքայված ջրամեկուսիչ շերտի քանդում	$մ^2$	1042
2	Ցեմենտեավազե հարթեցնող շերտի քանդում 30մմ հաստությամբ	$մ^2$	1042
3	Գոյություն ունեցող սև թիթեղից ջրհորդանային ձագարների ապամոնտաժում	հատ	4
4	Ջրահեռացման խողովակների ապամոնտաժում	գծմ	24
5	Սև մետաղից գլխադիր գոգնոցների ապամոնտաժում b=0.5մ	գծմ $մ^2$	60.4 30.2
2.Նորոգման աշխատանքներ			
6	Գոյություն ունեցող քիվապատերի վրա մետաղական ներդիրների ամրացման համար ուղղահայաց անցքերի շաղափում L=60մմ երկարությամբ D=5մմ տրամագծով խարիսխահեղյուսների միջոցով	հատ տն	372 0.123
7	Մետաղական ներդիրների յուղաներկում 2 շերտով	տն	0.123
8	Գոգնոցների ամրացման համար պտուտակների խցանների համար անցքերի փորում L=5սմ	հատ գծմ	1618 81
9	Քիվապատերի վրա ցեմենտեավազե հարթեցնող շերտի իրականացում 30մմ հաստությամբ	$մ^2$	55.8
10	Քիվապատերի ներքին մասերի և հորանների ավաղ ցեմենտեավազե շաղախով	$մ^2$	70
11	Քիվապատերի վրա նոր ցինկապատ հարթ թիթեղից գոգնոցների տեղադրում ցինկապատ հարթ թիթեղից δ=0.55մմ հաստությամբ b=55սմ լայնությամբ	$մ^2$	122.8
12	Օդափոխության հորանների շուրջը գոգնոց գոտիների տեղադրում նոր ցինկապատ հարթ թիթեղից δ=0.55մմ հաստությամբ b=20սմ լայնությամբ	$մ^2$	25.1
13	Տեղադրված գոգնոցների կարանների փակում սիլիկոնային սոսինձով	գծմ	125.5

14	Օդափոխության հորանների վրա գլխադիր գոգնոցների տեղադրում նոր ցինկապատ հարթ թիթեղից б=0.55մմ հաստությամբ b=50սմ լայնությամբ	<u>գծմ</u> $մ^2$	<u>60.4</u> 30.2
15	Նոր ջրահեռացման պլաստմասե ձագարների իրականացում	հատ	4
16	Նոր ջրհոս խողովակների տեղադրում պլաստմասսայից D=125մմ	գծմ	24
17	Խողովակների շուրջը անցքերի փակում պոլիմերցեմենտային շաղախով	$մ^3$	0.04
18	Նոր ցեմենտեավազե հարթեցնող շերտի իրականացում տանիքի վրա h=30մմ հաստությամբ	$մ^2$	1042
19	Նոր ստորին ջրամեկուսիչ շերտի տեղադրում 1 շերտ իզոգամից	$մ^2$	1112
20	Նոր վերին ավազային պաշտպանիչ ջրամեկուսիչ շերտի տեղադրում 1 շերտ իզոգամից	$մ^2$	1112
21	Շինարարական աղբի հավաքում , բարձում ձեռքով ի/թ վրա և տեղափոխում ի/թ մինչև 10կմ	<u>$մ^3$</u> տն	<u>52.1</u> 93.8

ՆԳճ Ս. Մովսիսյան

"Երևան քաղաքի Քանաքեռ-Զեյթուն վարչական շրջանի h.161 մանկապարտեզի տանիքի հիմնանորոգման նախագծա-նախահաշվային փաստաթղթերի մշակման աշխատանքներ"
Շինարարության անվանումը

Շինարարական աշխատանքների ծավալների
Ամփոփագիր

Քանաքեռ-Զեյթուն վարչական շրջանի h.161 մանկապարտեզի ծպեղային ծածկույթի հիմնանորոգում
(Օբյեկտի անվանումը)

№№ ը/կ	Աշխատանքների անվանում	Չ/մ	Քանակ
1	2	3	4
	1.Քանդման աշխատանքներ		
1	Գոյություն ունեցող սև թիթեղյա տանիքի քայքայված ծածկույթի քանդում	$մ^2$	123
2	Գոյություն ունեցող սև թիթեղից ջրհորդանային ձագարների ապամոնտաժում	հատ	1.0
3	Գոյություն ունեցող սև թիթեղից ջրհորդանային խողովակների ապամոնտաժում	գծմ	8.0
4	Տանիքի փայտյա փտած և ջարդված կոնստրուկցիաների ապամոնտաժում	$մ^3$	4.65
5	Ջերմամեկուսիչ շերտի քանդում ե/բ գոտիների տակ	$մ^3$	3.29
	2.Նորոգման աշխատանքներ		
6	Գոյություն ունեցող գոտիների մեջ ուղղահայաց անցքերի շաղափում L=300մմ, D=20մմ տրամագծով խարիսխերի տեղադրման համար	հատ / գծմ	91 / 28
7	Շաղափած անցքների փակում պոլիմերցեմենտային շաղախով նախօրոք տեղադրելով խարիսխները	$մ^3$	0.01
8	Գոյություն ունեցող ծածկի սալերի մեջ ուղղահայաց անցքերի շաղափում խարիսխերի տեղադրման համար	հատ	30
9	Խարիսխնեիո տեղադրելուց հետո անցքների փակում B15 դասի բետոնով	$մ^3$	0.12
10	Միաձույլ ե/բետոնե գոտիների տեղադրում բետոնից B-15 դասի	$մ^3$	4.28
11	Ամրան Ա-1 դասի	տն	0.098
12	Ամրան A500C դասի	տն	0.195
13	Մետաղական փշաձողերի տեղադրում A500C դասի ամրանից.	տն	0.036
14	Խարիսխ ձգանների տեղադրում (հեղյուս, տափօղակ և պնդօղակ) ե/բ գոտիների մեջ	տն	0.033

15	Ձգիչ կապերի տեղադրում Bp-1 դասի ամրանից D=5մմ տրամագծով	տն	0.05
16	Տանիքի մետաղական մասերի (փշածողերի, ձգիչ խարիսխների, կապերի) յուղաներկում 2 շերտով	տն	0.119
17	Միաձույլ բարձիկների տեղադրում տափաստների տակ բետոնից B-15 դասի	$մ^3$	0.14
18	Տանիքի նոր փայտյա կոնստրուկցիաների տեղադրում	$մ^3$	4.868
19	Նոր փայտե կավարամածի տեղադրում	$\underline{մ^2}$ $մ^3$	<u>113</u> 0.585
20	Նոր ջրհորդանային և գագաթնային տախտակամածի տեղադրում 50մմ հաստությամբ տախտակներից	$\underline{մ^2}$ $մ^3$	<u>44.06</u> 2.203
21	Տանիքի ջրհորդանների տեղադրում ցինկապատ հարթ թիթեղից б=0.55մմ հաստությամբ և b=0.6մ լայնությամբ	<u>գծմ</u> $մ^2$	<u>58.4</u> 29.2
22	Տանիքի ջրհորդանային գոգնոցների տեղադրում ցինկապատ հարթ թիթեղից б=0.55մմ հաստությամբ	$մ^2$	64.1
23	Տանիքի ծածկույթի և ճակատային մասերի տեղադրում նոր տրամատավոր ցինկապատ թիթեղից б=0.55մմ հաստությամբ	$մ^2$	113
24	Գոյություն ունեցող պատերի մեջ պտուտային խցանների համար հորիզոնական անցքերի շաղափում L=50մմ, D=6մմ տրամագծով գոգնոցների ամրացման համար	<u>հատ</u> գծմ	<u>58</u> 2.9
25	Տեղադրված գոգնոցների կարանների փակում սիլիկոնային սոսինձով	գծմ	9.0
26	Տանիքի գագաթնային ծածկույթի տեղադրում նոր հարթ ցինկապատ թիթեղից б=0.55մմ հաստությամբ և b=0.4 մ լայնությամբ	<u>գծմ</u> $մ^2$	<u>30</u> 12
27	Նոր ջրհորդանային ցինկապատ ձագարների տեղադրում б=0.55մմ , D=150մմ	հատ	8
28	Նոր ջրհորդանային ցինկապատ խողովակների տեղադրում б=0.55մմ, D=150մմ	գծմ	28
29	Տանիքի քիվային մասերի փակում ПВХ տախտակներով	$մ^2$	2.6
30	Տանիքի փայտյա կոնստրուկցիաների հակահրդեհային մշակում	$մ^3$	7.656
31	Տանիքի փայտյա կոնստրուկցիաների մշակում հականեխիչ նյութով	$մ^2$	129.0
32	Շինարարական աղբի հավաքում , բարձում ձեռքով ի/թ վրա և տեղափոխում ի/թ մինչև 10կմ	$\underline{մ^3}$ տն	<u>8.3</u> 14.94

ՆԳճ Ս. Մովսիսյան

Հիմնական լրակազմի «ՃՇ» մակնիշի աշխատանքային գծագրերի անվանացանկ

NN	Անվանում	Թերթի մակնիշ	Ծանոթու-թյուն
1	Ընդհանուր տվյալներ	ՃՇ-1	
2	Տանիքի հատակագիծ /չափագրություն/ Մ 1:200	ՃՇ-2	
3	Տանիքի հատակագիծ Մ 1:200	ՃՇ-3	
4	Կոնստրուկտիվ հանգույցներ Հ -1; Հ-2; Հ-3	ՃՇ-4	
5	Հարթ տանիքի ծածկույթի տարրերի մասնագիր	ՃՇ-5	
6	Լանջավոր տանիքի ծածկույթի և փայտյա տարրերի մասնագիր	ՃՇ-6	
7	Կտրվածք 1-1 Մ 1:50 և տանիքի հանգույցներ Հ-7, Հ-8, Հ-9 Մ 1:10	ՃՇ-7	
8	Տանիքի եզրային հանգույց Հ-4 Մ 1:10	ՃՇ-8	
9	Միաձույլ ե/բ գոտի Գ-1 կտրվածք Մ 1:10	ՃՇ-9	
10	Միաձույլ ե/բ գոտի Գ-2 կտրվածք Մ 1:10	ՃՇ-10	
11	Տանիքի հանգույցներ Հ-5; Հ-6 Մ 1:10	ՃՇ-11	

Աշխատանքային նախագիծը կատարված է համապատասխան գործող նորմերի և կանոնների և ապահովում է հրդեհաանվտանգությունը շենքի շահագործման ժամանակաշրջանում:

Նախագծի գլխավոր ճարտարագետ Մովսիսյան Ս.Ա.

ԻՏԲ պետ	Սուլթանյան Հ.Հ.	Ճարտարապետաշինարարական մաս	
Ն.Գ.Ճ.	Մովսիսյան Ս.Ա.	Ընդհանուր տվյալներ	
Գլխ. մասն.	Մովսիսյան Ս.Ա.		

N ԵՔ-ՊԸԱՇՁԲ-13/65-5

ԵՐԵՎԱՆ ՔԱՂԱՔԻ ՔԱՆԱՔԵՌ-ԶԵՅԹՈՒՆ ՎԱՐՉԱԿԱՆ ՇՐՋԱՆԻ Հ.161 ՄԱՆԿԱՊԱՐՏԵԶԻ (Զ. ՍԱՐԿԱՎԱԳԻ ՓՈՂՈՑԻ Հ. 145Ա) ՏԱՆԻՔԻ ՀԻՄՆԱՆՈՐՈԳՄԱՆ ՆԱԽԱԳԾԱ-ՆԱԽԱՀԱՇՎԱՅԻՆ ՓԱՍՏԱԹՂԹԵՐԻ ՄՇԱԿՈՒՄ

Փուլ	Թերթ	Թերթեր
ԱՆ	ՃՇ-1	11

ՏՐԱՆՍՄՆԱԽԱԳԻԾ

ԵՐԵՎԱՆ 2013

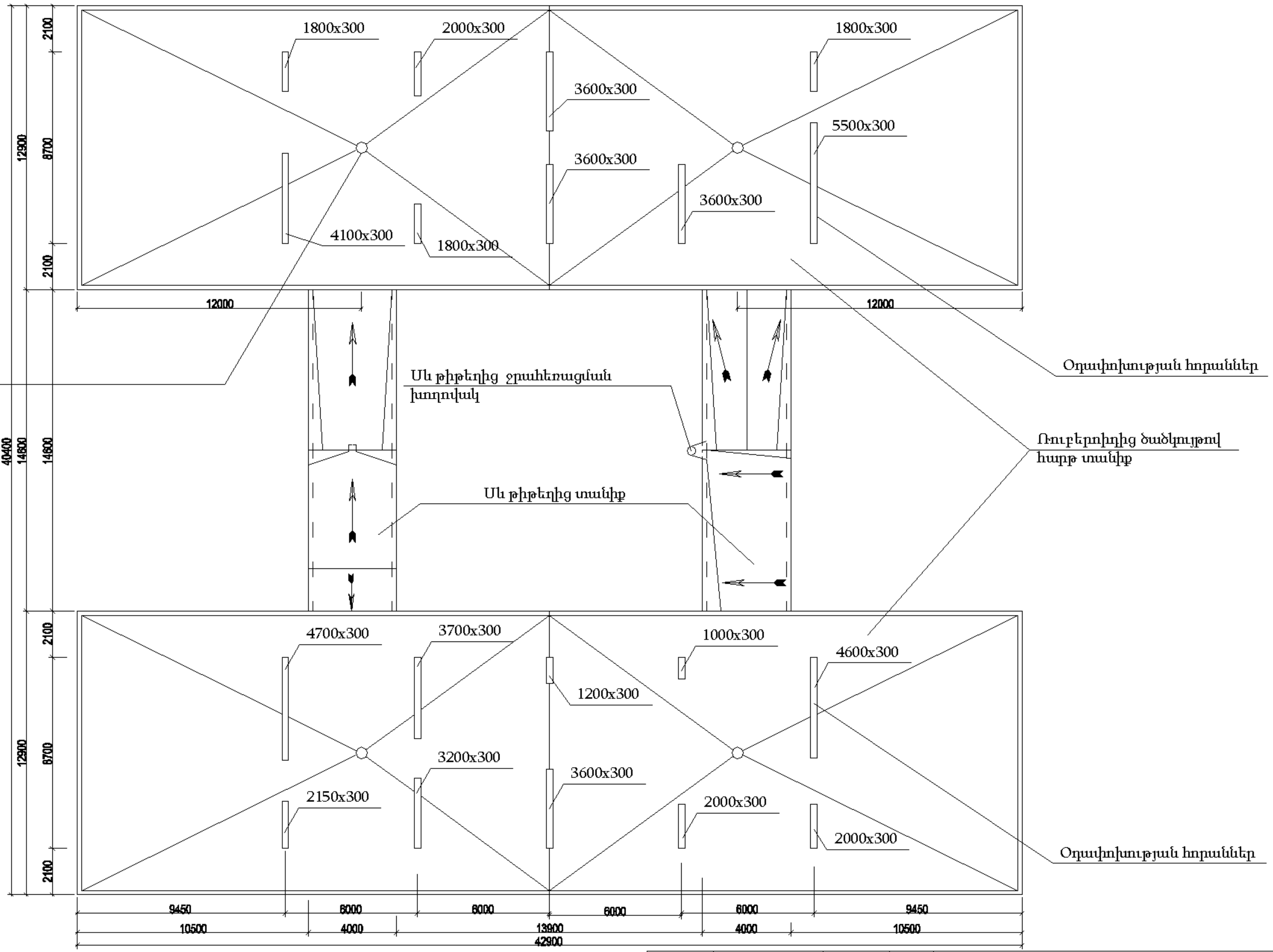

				N ԵՔ-ՊԸԱՇՉԲ-13/65-5
				ԵՐԵՎԱՆ ՔԱՂԱՔԻ ՔԱՆԱՔԵՌ-ԶԵՅԹՈՒՆ ՎԱՐՉԱԿԱՆ ՇՐՋԱՆԻ Հ.161 ՄԱՆԿԱՊԱՐՏԵԶԻ (Զ. ՍԱՐԿԱՎԱԳԻ ՓՈՂՈՑԻ Հ. 145Ա) ՏԱՆԻՔԻ ՀԻՄՆԱՆՈՐՈԳՄԱՆ ՆԱԽԱԳԾԱ-ՆԱԽԱՀԱՇՎԱՅԻՆ ՓԱՍՏԱԹՂԹԵՐԻ ՄՇԱԿՈՒՄ
				Ճարտարապետաշինարարական մաս — Փուլ: ԱՆ; Թերթ: ՃՇ-2; Թերթեր: 11
ԻՏԲ պետ	Սուլթանյան Հ.Հ.			
Ն.Գ.Ճ.	Մովսիսյան Ս.Ա.			Տանիքի հատակագիծ /չափագրություն/ Մ 1:200
Գլխ. մասն.	Մովսիսյան Ս.Ա.			ԵՐԵՎԱՆ 2013

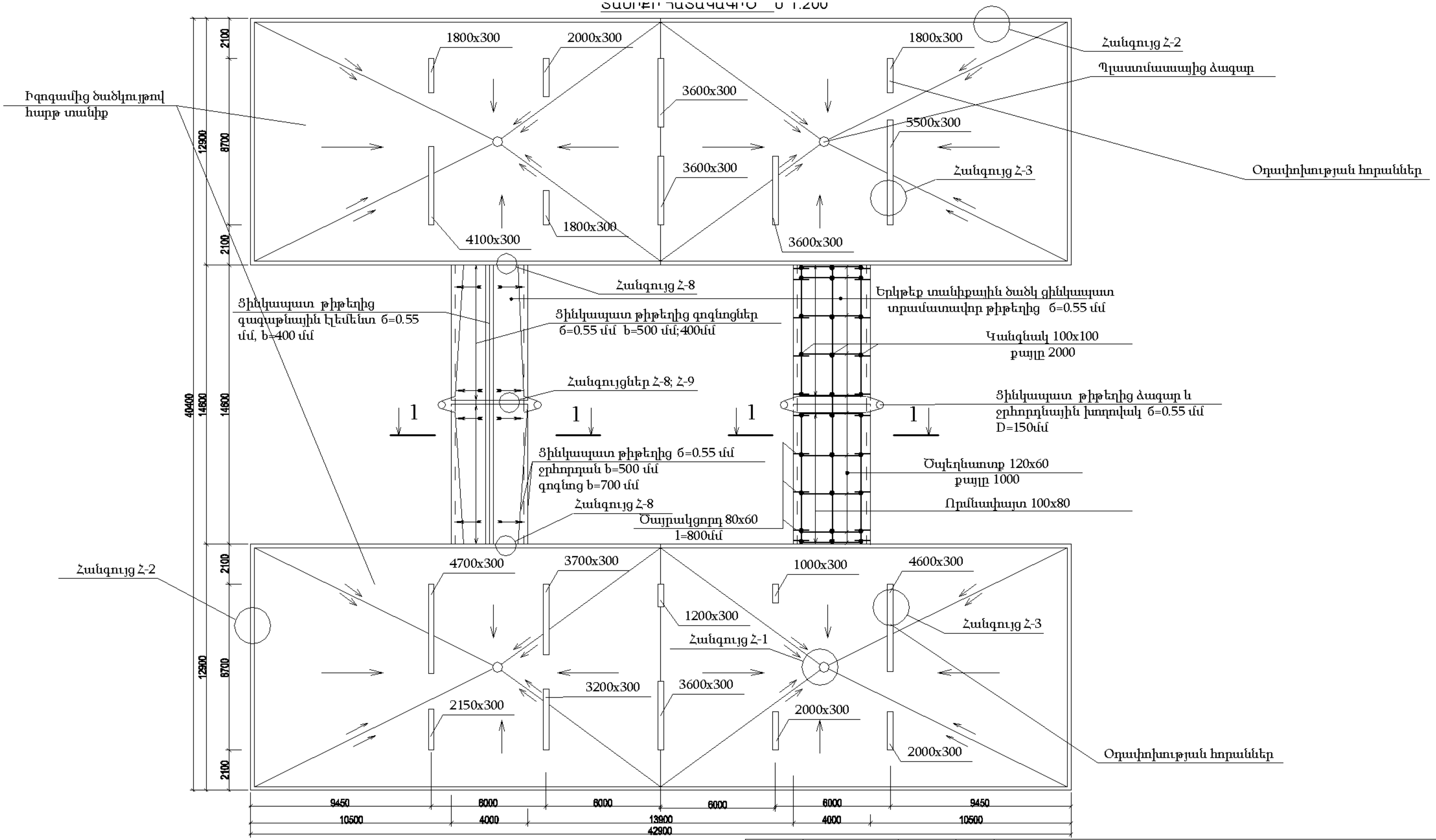

				N ԵՔ-ՊԸԱՇՋԲ-13/65-5			
				ԵՐԵՎԱՆ ՔԱՂԱՔԻ ՔԱՆԱՔԵՌ-ԶԵՅԹՈՒՆ ՎԱՐՉԱԿԱՆ ՇՐՋԱՆԻ Հ.161 ՍԱՆԿԱՊԱՐՏԵԶԻ (Զ. ՍԱՐԿԱՎԱԳԻ ՓՈՂՈՑԻ Հ. 145Ա) ՏԱՆԻՔԻ ՀԻՄՆԱՆՈՐՈԳՄԱՆ ՆԱԽԱԳԾԱ-ՆԱԽԱՀԱՇՎԱՅԻՆ ՓԱՍՏԱԹՂԹԵՐԻ ՄՇԱԿՈՒՄ			
				Ճարտարապետաշինարարական մաս	Փուլ	Թերթ	Թերթեր
					ԱՆ	ԱՇ-3	11
ԻՏԲ պետ	Սուլթանյան Հ.Հ.						
Ն.Գ.Ճ.	Մովսիսյան Ս.Ա.			Տանիքի հատակագիծ Մ 1:200	ԵՐԵՎԱՆ 2013		
Գլխ. մասն.	Մովսիսյան Ս.Ա.						

ՀԱՆԳՈՒՅՑ Հ-1
Մ 1:10

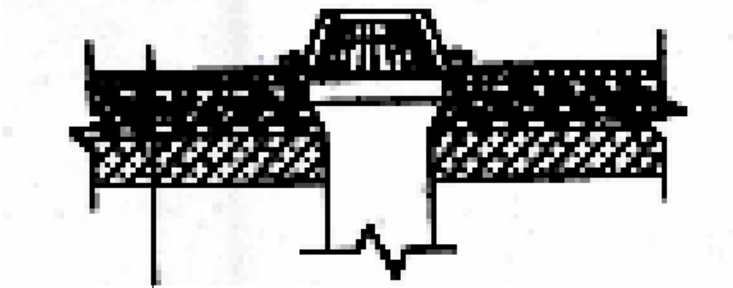

1.Մեկ շերտ իզոգամ ավազային պաշտպանիչ շերտով
2. Մեկ շերտ իզոգամ, ստորին շերտ
3. Ցեմենտ ավազային հարթեցնող շերտ-30մմ
4. Գոյություն ունեցող ջերմամեկուսիչ շերտ
5. Գոյություն ունեցող ծածկի սալ

ՀԱՆԳՈՒՅՑ Հ-2
Մ 1:20

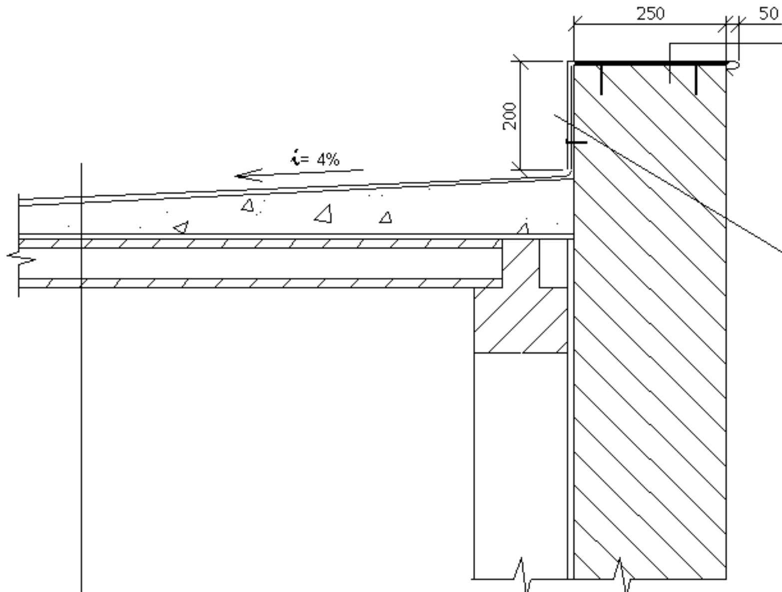

1.	Ցինկապատ թիթեղից գոգնոց δ=0.55մմ, b=550մմ
2.	Ցեմենտ ավազից հարթեցնող շերտ δ=30մմ
3.	Մետաղական ներդիր Ն-1 քայլը 600մմ
4.	Քիվապատ

1.	Ցինկապատ թիթեղից գոգնոց δ=0.55մմ, b=550մմ
2.	Իզոգամ 2 շերտ
3.	Ցեմենտ ավազից հարթեցնող սվաղ
4.	Քիվապատ

1.	Մեկ շերտ իզոգամ ավազային պաշտպանիչ շերտով
2.	Մեկ շերտ իզոգամ, ստորին շերտ
3.	Ցեմենտ ավազային հարթեցնող շերտ-30մմ
4.	Գոյություն ունեցող ջերմամեկուսիչ շերտ
5.	Գոյություն ունեցող ծածկի սալ

ՀԱՆԳՈՒՅՑ Հ-3
Մ 1:20

Ցինկապատ թիթեղից գլխադիր գոգնոց
δ=0.55մմ, b=500մմ

Գոգնոցի և հորանի կարը
փակել սիլիկոնային սոսինձով

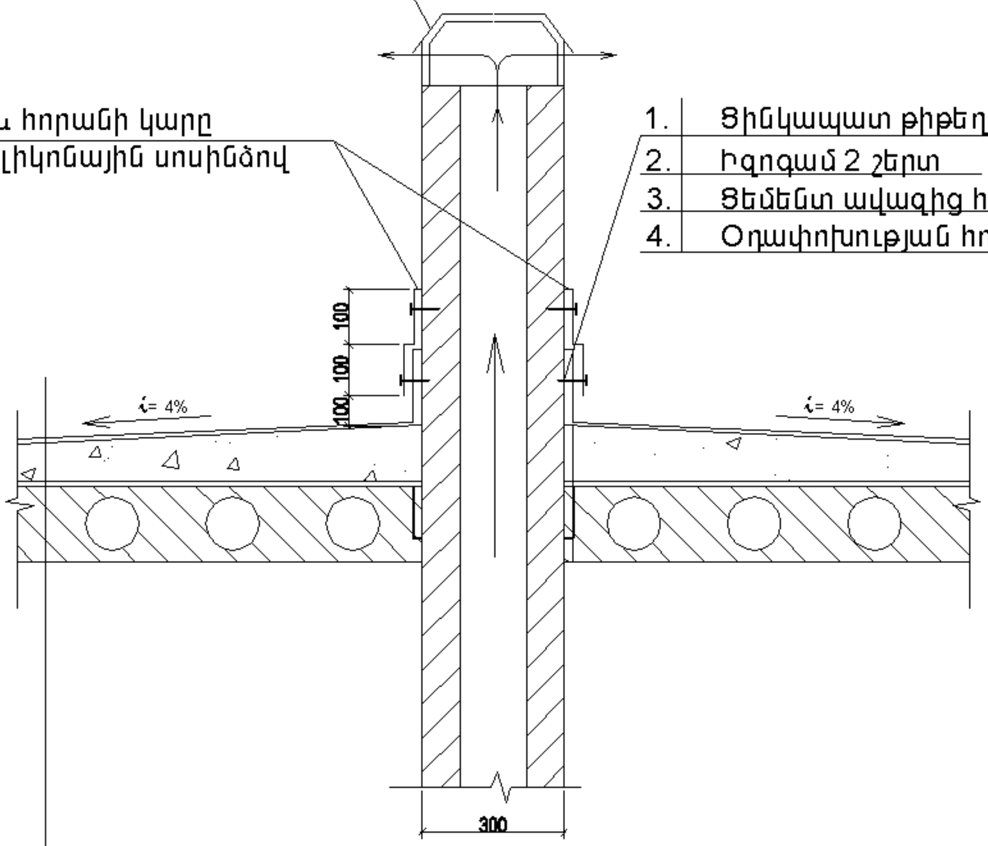

1.	Ցինկապատ թիթեղից գոգնոց δ=0.55մմ, b=200մմ
2.	Իզոգամ 2 շերտ
3.	Ցեմենտ ավազից հարթեցնող սվաղ
4.	Օդափոխության հորան

1.	Մեկ շերտ իզոգամ ավազային պաշտպանիչ շերտով
2.	Մեկ շերտ իզոգամ, ստորին շերտ
3.	Ցեմենտ ավազային հարթեցնող շերտ-30մմ
4.	Գոյություն ունեցող ջերմամեկուսիչ շերտ
5.	Գոյություն ունեցող ծածկի սալ

ՆԵՐԴԻՐ Ն-1
Մ 1:10

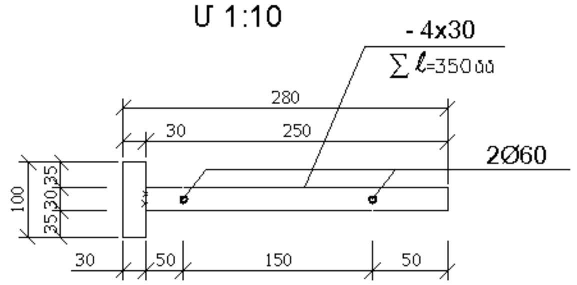

				N ԵՔ-ՊԸԱՇՋԲ-13/65-5		
				ԵՐԵՎԱՆ ՔԱՂԱՔԻ ՔԱՆԱՔԵՌ-ԶԵՅԹՈՒՆ ՎԱՐՉԱԿԱՆ ՇՐՋԱՆԻ Հ.161 ՍԱՆԿԱՊԱՐՏԵԶԻ (Զ. ՍԱՐԿԱՎԱԳԻ ՓՈՂՈՑԻ Հ. 145Ա) ՏԱՆԻՔԻ ՀԻՄՆԱՆՈՐՈԳՄԱՆ ՆԱԽԱԳԾԱ-ՆԱԽԱՀԱՇՎԱՅԻՆ ՓԱՍՏԱԹՂԹԵՐԻ ՄՇԱԿՈՒՄ		
				Ճարտարապետաշինարարական մաս	Փուլ	Թերթ	Թերթեր
					ԱՆ	ՃՇ-4	11
ԻՏԲ պետ	Սուլթանյան Հ.Հ.					
Ն.Գ.Ճ.	Մովսիսյան Ս.Ա.			Կոնստրուկտիվ հանգույցներ Հ -1; Հ-2; Հ-3	ԵՐԵՎԱՆ 2013	
Գլխ. մասն.	Մովսիսյան Ս.Ա.					

Հարթ տանիքի ծածկույթի տարրերի մանագիր

NN	Տարրերի անվանումը	Երկար գմ	Մակերես ք.մ.	Քանակ հատ	Քաշը կգ
1	Մետաղական ներդիր պողպատաթերթից 4x30x350	0.35	0.0105		0.33
2	Քիվապատի զոդված ցինկապատ հարթ թիթեղից δ=0,55 մմ, b=550 մմ	223.2	122.8		
3	Օդափոխության հորանի զոդված, գոտի ցինկապատ թիթեղից δ=0,55 մմ, b=200 մմ	125.5	25.1		
4	Հորանի գլխադիր զոդված ցինկապատ թիթեղից δ=0,55 մմ, b=500 մմ	60.4	30.2		
5	Իզոգամ տակդիրային պաշտպանիչ շերտով	-	1112		
6	Իզոգամի ստորին շերտ	-	1112		
7	Պլաստմասսայից ջրհոս խողովակ D=125մմ	24	-		
8	Պլաստմասսայից ջրահեռացման ձագար			4	
9	Ցեմենտավազային հարթեցման շերտ քիվապատերի վրա δ=30 մմ		55.8		
10	Ցեմենտավազային հարթեցնող շերտ տանիքի վրա δ=30 մմ		1042		

Ջրամեկուսիչ շերտի իրականացման սխեմա

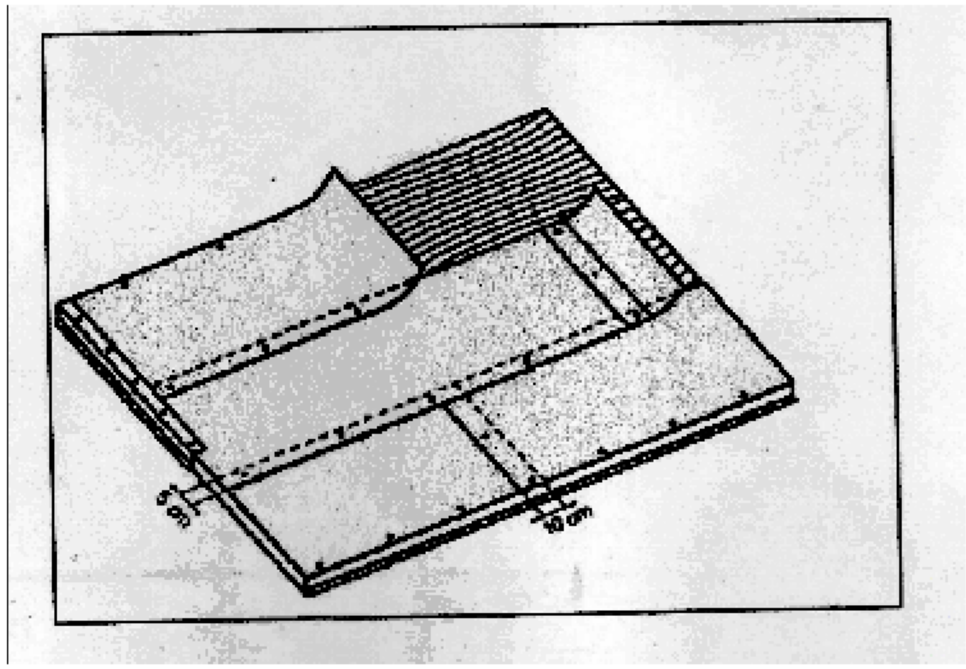

Ձագար

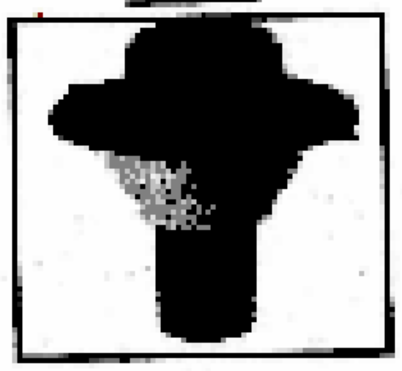

Ձագարի կտրվածք

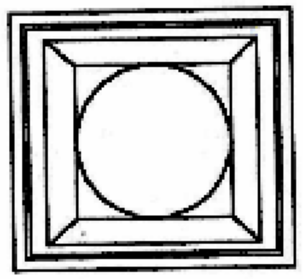

				N ԵՔ-ՊԸԱՇՋԲ-13/65-5
				ԵՐԵՎԱՆ ՔԱՂԱՔԻ ՔԱՆԱՔԵՌ-ԶԵՅԹՈՒՆ ՎԱՐՉԱԿԱՆ ՇՐՋԱՆԻ Դ.161 ՄԱՆԿԱՊԱՐՏԵԶԻ (Զ. ՍԱՐԿԱՎԱԳԻ ՓՈՂՈՑԻ Դ. 145Ա) ՏԱՆԻՔԻ ՀԻՄՆԱՆՈՐՈԳՄԱՆ ՆԱԽԱԳԾԱ-ՆԱԽԱՀԱՇՎԱՅԻՆ ՓԱՍՏԱԹՂԹԵՐԻ ՄՇԱԿՈՒՄ
				Ճարտարապետաշինարարական մաս — Փուլ: ԱՆ; Թերթ: ՃՇ-5; Թերթեր: 11
ԻՏԲ պետ	Սուլթանյան Դ.Դ.			
Ն.Գ.Ճ.	Մովսիսյան Ս.Ա.			Հարթ տանիքի ծածկույթի տարրերի մանագիր
Գլխ. մասն.	Մովսիսյան Ս.Ա.			ԵՐԵՎԱՆ 2013

Լանջավոր տանիքի ծածկույթի տարրերի մասնագիր

NN	Տարրերի անվանումը	Երկար գմ	Մակերես ք.մ.	Քանակ հատ	Քաշը կգ
1	Ջրհորդան ցինկապատ հարթ թիթեղից δ=0,55 մմ, b=500 մմ	58.4	29.2		
2	Ջրհորդանային գոգանց ցինկապատ հարթ թիթեղից δ=0,55 մմ, b=700 մմ	58.4	40.88		
3	Եզրային գոգանց ցինկապատ հարթ թիթեղից δ=0,55 մմ, b=400 մմ	25.8	10.32		
4	Գոգանց ցինկապատ հարթ թիթեղից δ=0,55 մմ, b=500 մմ	25.8	12.9		
5	Գագաթնային էլեմենտ ցինկապատ թիթեղից δ=0,55 մմ, b=400 մմ	30	12.0		
6	Տրամատավոր ցինկապատ թիթեղից տանիքի ծածկ և ճակատների փակում δ=0,55 մմ	-	113.0		
7	Ձագար ցինկապատ թիթեղից δ=0,55 մմ, D=150 մմ			4	
8	Խողովակ ցինկապատ թիթեղից δ=0,55 մմ, D=150 մմ	28.0			
9	Քիվերի երեսապատում, ՊՎԽ սալիկներով	-	2.60		

Լանջավոր տանիքի փայտյա տարրերի մասնագիր

NN	Անվանում	Կտրվածք մմ	Երկարություն մ	Ծավալը խ.մ.
1	Ողնափայտ	100x80	90.4	0.723
2	Ծպեղնատակ	120x60	134.4	0.968
3	Ծայրակցող L=800	80x60	51.2	0.246
4	Հենագերան	100x80	29.32	0.234
5	Տակդիր L=300	100x80	9.0	0.072
6	Մարդակ	100x120(h)	87.6	1.051
7	Կանգնակ	100x100	32	0.32
8	Թեքան	100x60	83.2	0.499
9	Վրադիր L=400մմ	150x40	25.6	0.154
10	Վրադիր L=300մմ	150x40	57.6	0.346
11	Կափարամած	50x50	234.0	0.585
12	Չորսուներ	50x50	50.0	0.125
13	Տախտակ	200x50	176.0	1.76
14	Տախտակ	150x50	59.0	0.443
15	Տախտակ	100x25	52.0	0.13
	Ընդամենը			7.656

Ծանոթագրություն

1. Լանջավոր տանիքի փայտից տարրերը նախատեսվում է իրականացնել սոճու չոր փայտից երկրորդ տեսակի:
2. Փայտից բոլոր կոնստրուկցիաները մշակել հականեխական և հակահրդեհային լուծույթներով:

ԻՏՓ պետ	Սուլթանյան Հ.Հ.		
Ն.Գ.Ճ.	Մովսիսյան Ս.Ա.		
Գլխ. մասն.	Մովսիսյան Ս.Ա.		

N ԵՔ-ՊԼԱՇՉԲ-13/65-5

ԵՐԵՎԱՆ ՔԱՂԱՔԻ ՔԱՆԱՔԵՌ-ԶԵՅԹՈՒՆ ՎԱՐՉԱԿԱՆ ՇՐՋԱՆԻ Հ.161 ՄԱՆԿԱՊԱՐՏԵԶԻ (Զ. ՍԱՐԿԱՎԱԳԻ ՓՈՂՈՑԻ Հ. 145Ա) ՇԵՆՔԻ ՀԻՄՆԱՆՈՐՈԳՄԱՆ ՆԱԽԱԳԾԱ-ՆԱԽԱՀԱՇՎԱՅԻՆ ՓԱՍՏԱԹՂԹԵՐԻ ՄՇԱԿՈՒՄ

Ճարտարապետաշինարարական մաս	Փուլ	Թերթ	Թերթեր
	ԱՆ	ՃՇ-6	11

Լանջավոր տանիքի ծածկույթի և փայտյա տարրերի մասնագիր

ԵՐԵՎԱՆ 2013

ՏՐԱՆՍՆԱԽԱԳԻԾ

Կտրվածք 1-1

1. Ցինկապատ տրամատավոր թիթեղից տանիքի ծածկ δ=0.55մմ
2. Տանիքի հին տաքացուցիչ շերտ
3. Ե.բ. հավաքովի ծածկի սալ

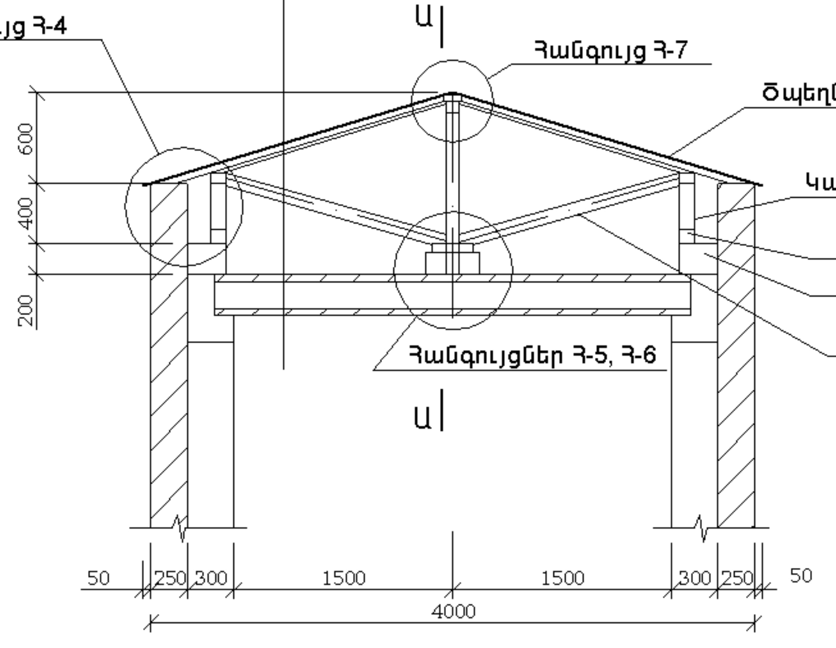

Գագաթային հանգույցի ամրացում (տարբերակ)
Հանգույց Դ-7 Մ 1:10

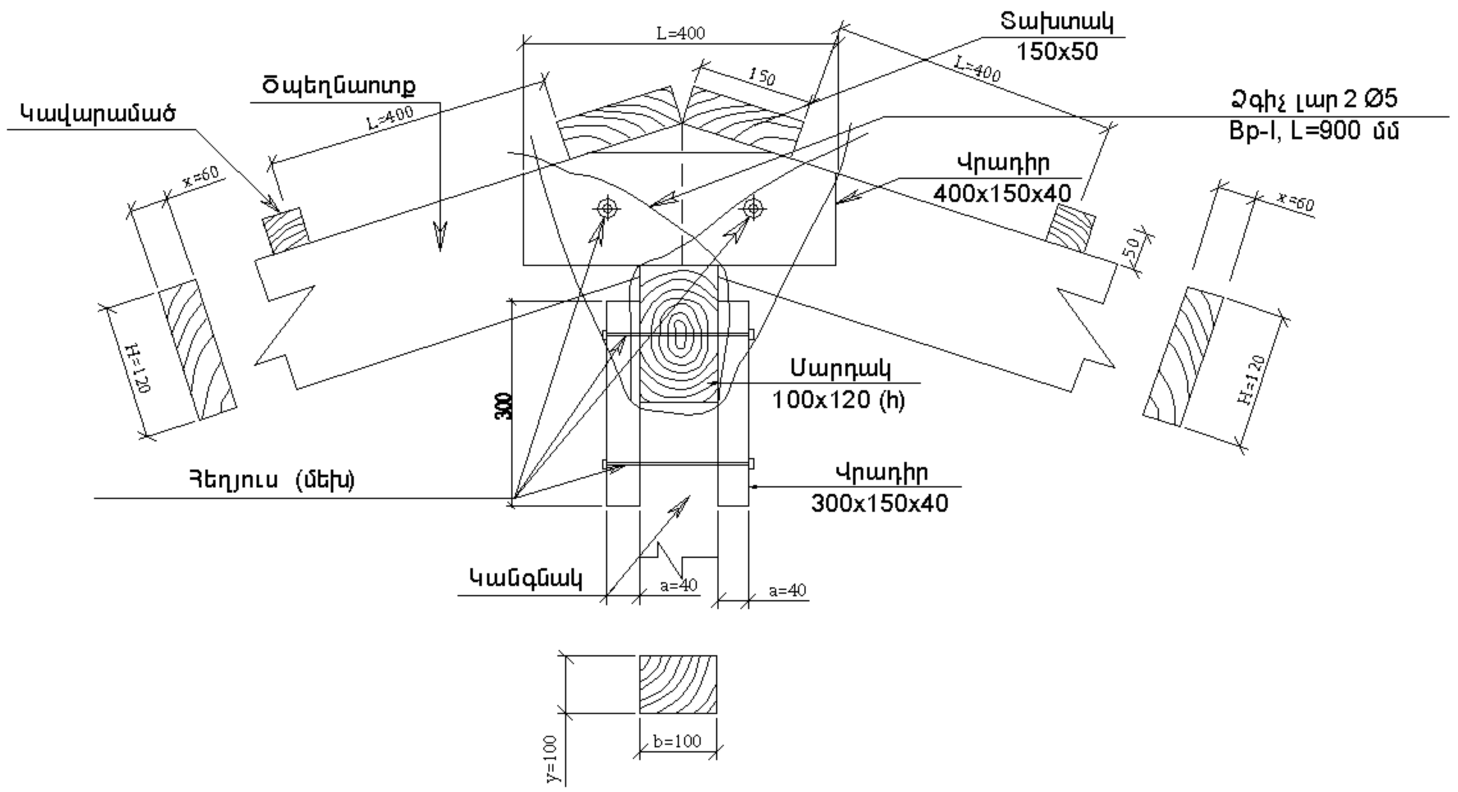

Հանգույց Դ-8 Մ 1:10

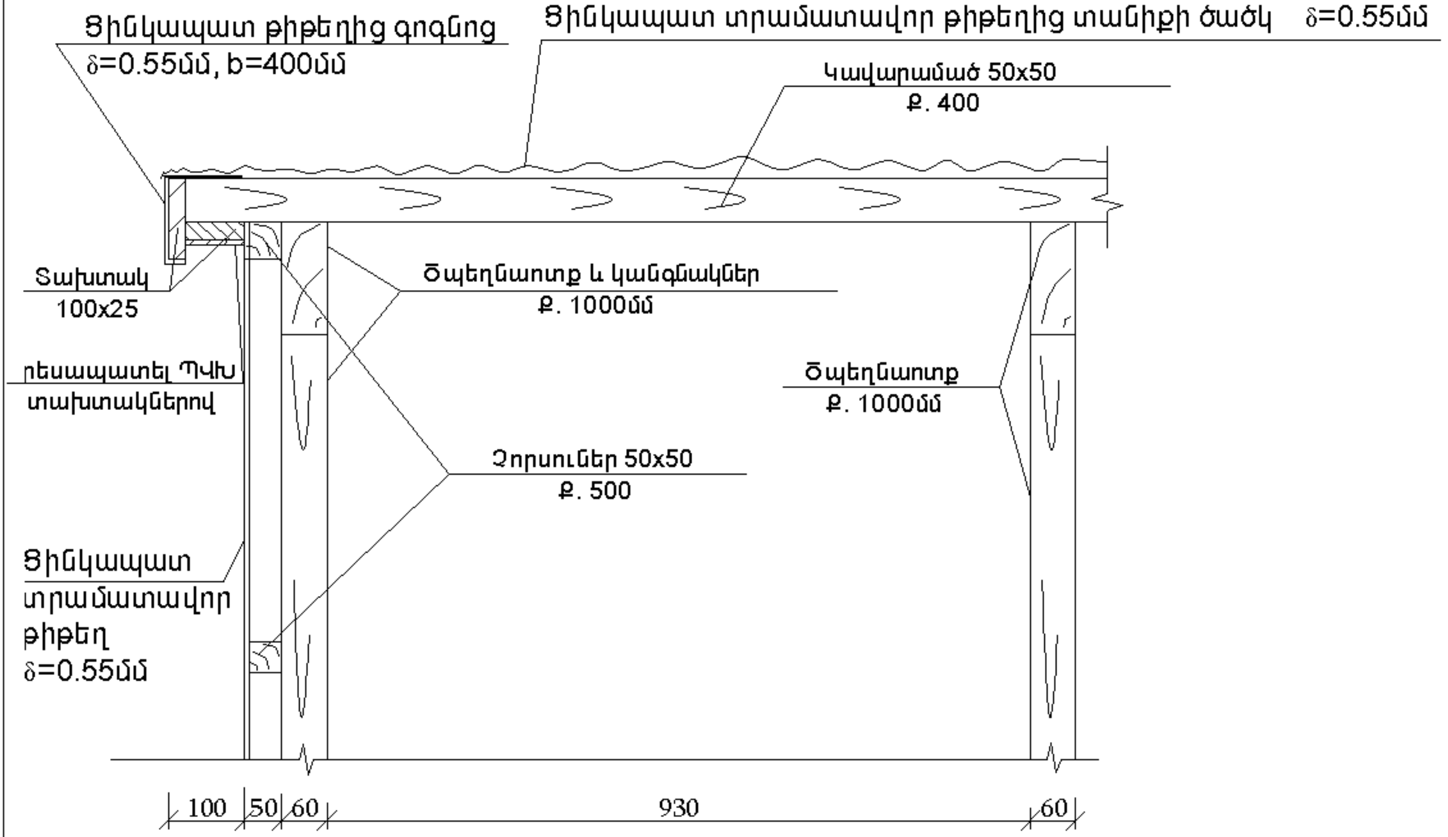

Հանգույց Դ-9 Մ 1:10

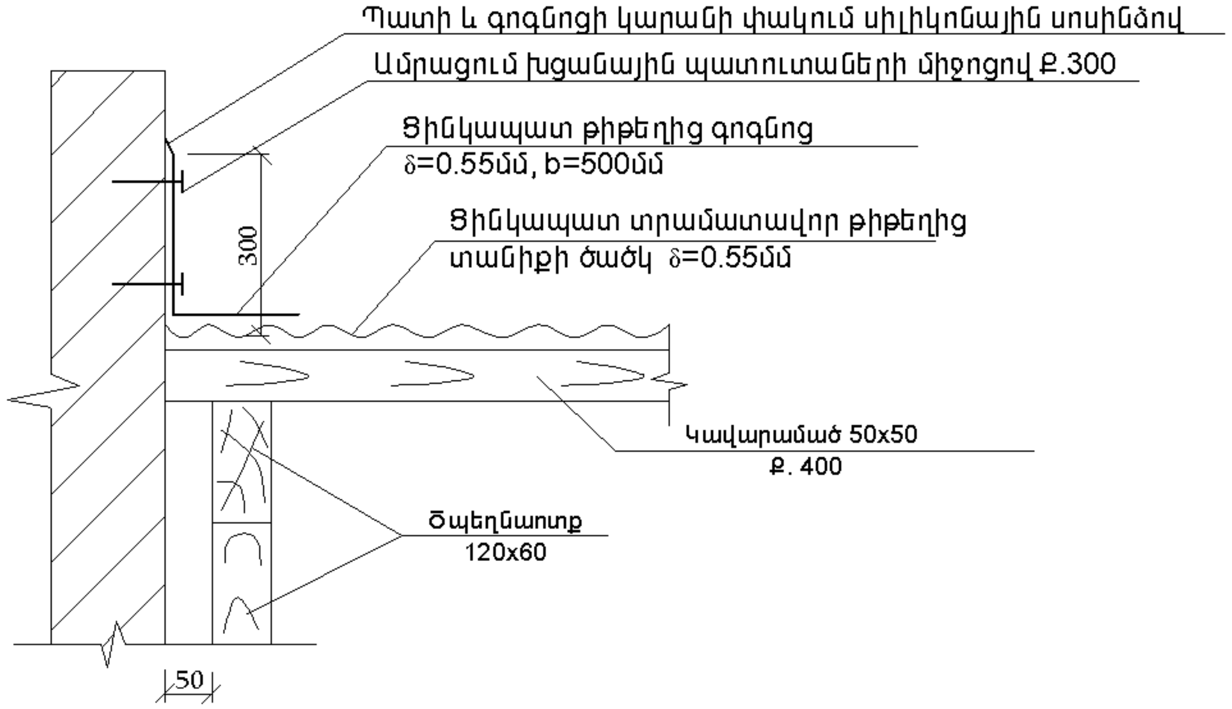

				N ԵՔ-ՊԼԱՇՉԲ-13/65-5		
				ԵՐԵՎԱՆ ՔԱՂԱՔԻ ՔԱՆԱՔԵՌ-ԶԵՅԹՈՒՆ ՎԱՐՉԱԿԱՆ ՇՐՋԱՆԻ Դ.161 ՄԱՆԿԱՊԱՐՏԵԶԻ (Զ. ՍԱՐԿԱՎԱԳԻ ՓՈՂՈՑԻ Դ. 145Ա) ՇԵՆՔԻ ՀԻՄՆԱՆՈՐՈԳՄԱՆ ՆԱԽԱԳԾԱ-ՆԱԽԱՀԱՇՎԱՅԻՆ ՓԱՍՏԱԹՂԹԵՐԻ ՄՇԱԿՈՒՄ		
				Ճարտարապետաշինարարական մաս	Փուլ	Թերթ	Թերթեր
					ԱՆ	ՃՇ-7	11
ԻՏՊ պետ	Սուլթանյան Դ.Դ.					
Ն.Գ.Ճ.	Սովսիսյան Ս.Ա.			Կտրվածք 1-1 Մ 1:50 և տանիքի հանգույցներ Դ-7;Դ-8;Դ-9 Մ 1:10	ԵՐԵՎԱՆ 2013	
Գլխ. մասն.	Սովսիսյան Ս.Ա.					

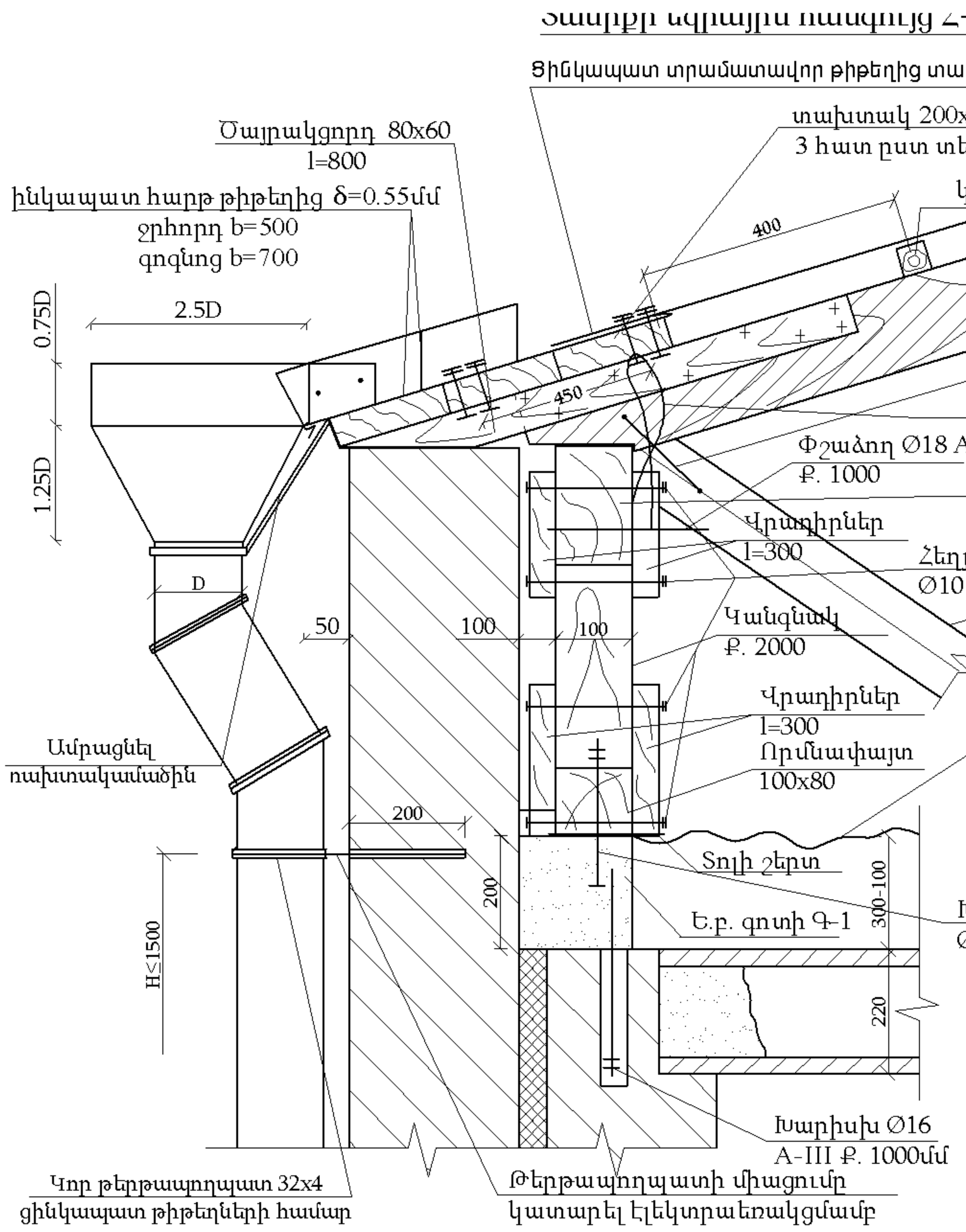

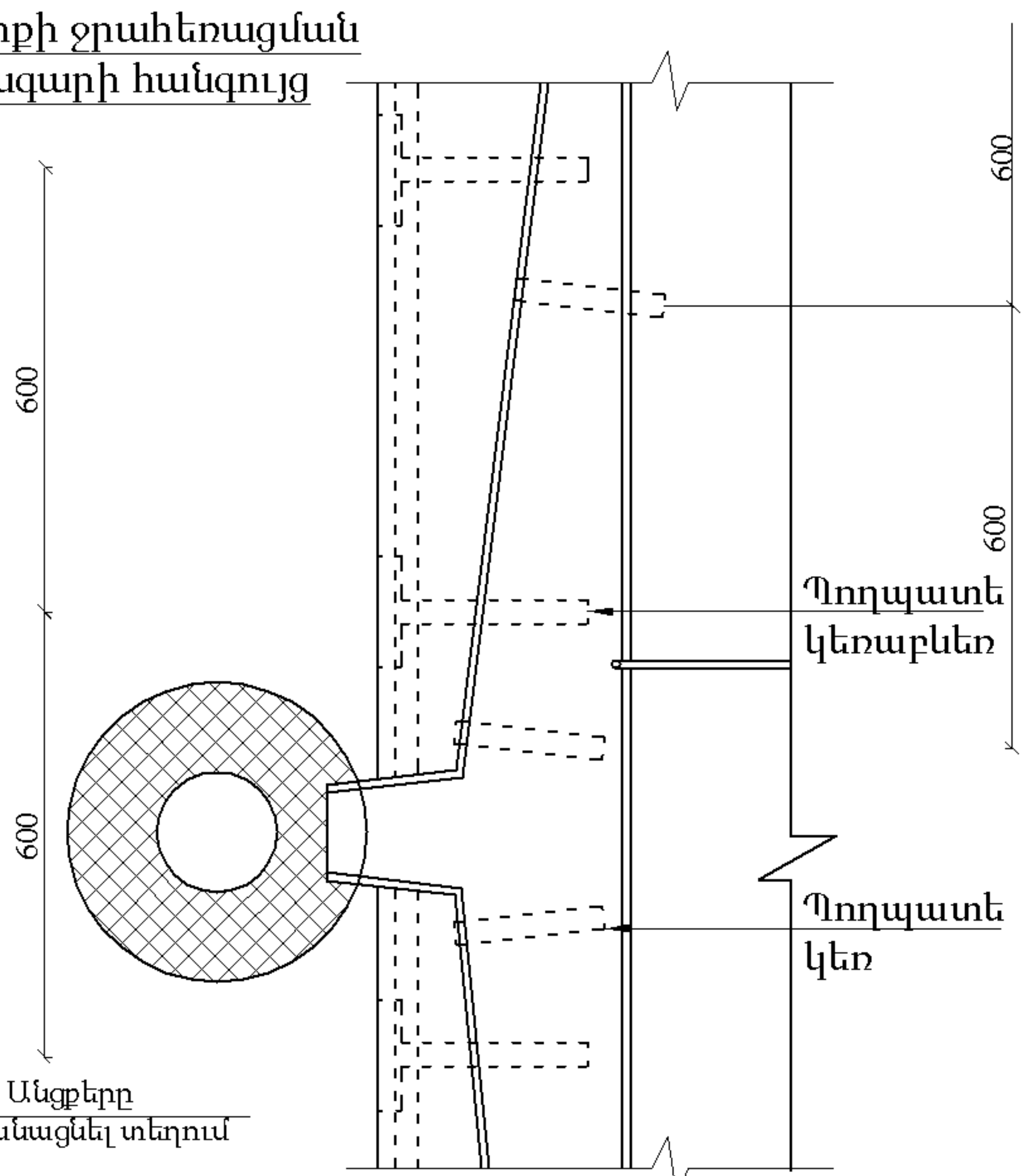

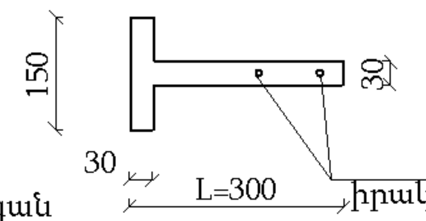

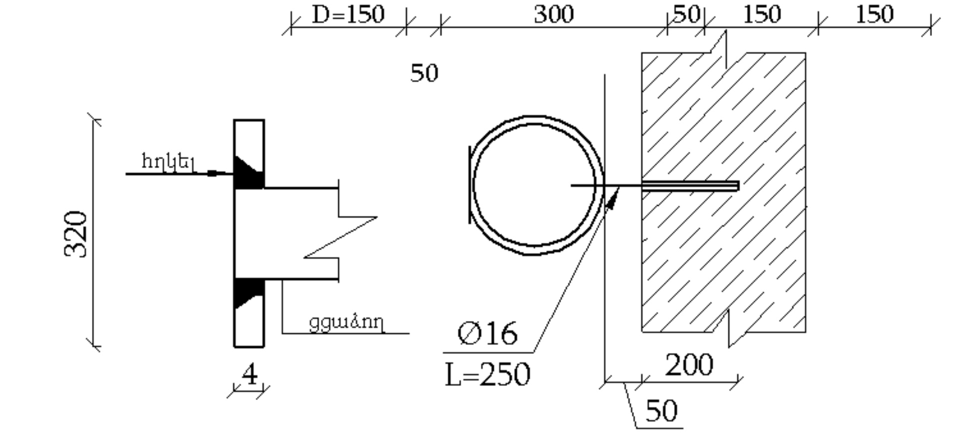

<u>**Ծանոթագրություն**</u>

1. Բոլոր չափերը տրված են մմ-ով:
2. Հեղյուսային միացումներում տափօղակների և հակամանեկների տեղադրումը պարտադիր է:
3. Պողպատե կեռաբևերի հաստությունը նշանակել 5մմ, իսկ պողպատի կեռի հաստությունը ոչ պակաս 4մմ-ից: Պողպատե կեռաբևեռի վերևի մակերեսը պետք է հավասար լինի տախտակամածի վերևի մակերեսին, որի համար նախորոք տախտակամածի վրա 600մմ քայլով իրականացնել փորվածքներ կեռաբևեռի հաստությամբ:
4. Փայտե էլեմենտների հաստությունը, մեխերի չափը, քանակը տրվում է նախագծողի կողմից:
5. Որմնափայտի ամրացման համար պատի մեջ տեղադրել ամրաձողեր 1500մմ քայլով: Որմնափատի ամրացումը պատին կատարել տափօղակների և մանեկների միջոցով, հակամանեկների տեղադրումը պարտադիր է:
6. Գծագրի վրա տառերով նշված չափերը տրվում են նախագծողի կողմից:
7. Փայտանյութը պատել հականեխիչ և հակահրդեհային լուծույթով:

				N ԵՔ-ՊԸԱՇՁԲ-13/65-5		
				ԵՐԵՎԱՆ ՔԱՂԱՔԻ ՔԱՆԱՔԵՌ-ԶԵՅԹՈՒՆ ՎԱՐՉԱԿԱՆ ՇՐՋԱՆԻ Հ.161 ՄԱՆԿԱՊԱՐՏԵԶԻ (Զ. ՍԱՐԿԱՎԱԳԻ ՓՈՂՈՑԻ Հ. 145Ա) ՏԱՆԻՔԻ ՀԻՄՆԱՆՈՐՈԳՄԱՆ ՆԱԽԱԳԾԱ-ՆԱԽԱՀԱՇՎԱՅԻՆ ՓԱՍՏԱԹՂԹԵՐԻ ՄՇԱԿՈՒՄ		
				Ճարտարապետաշինարարական մաս	Փուլ	Թերթ	Թերթեր
					ԱՆ	ՃՇ-8	11
ԻՏԲ պետ	Սուլթանյան Հ.Հ.					
Ն.Գ.Ճ.	Սովսիսյան Ս.Ա.			Տանիքի եզրային հանգույց Հ-4 Մ 1:10	ԵՐԵՎԱՆ 2013	
Գլխ. մասն.	Սովսիսյան Ս.Ա.					

ՏՐԱՆՍՆԱԽԱԳԻԾ

Միաձույլ ե.բ գոտի Գ-1 կտրվածք Մ1:10

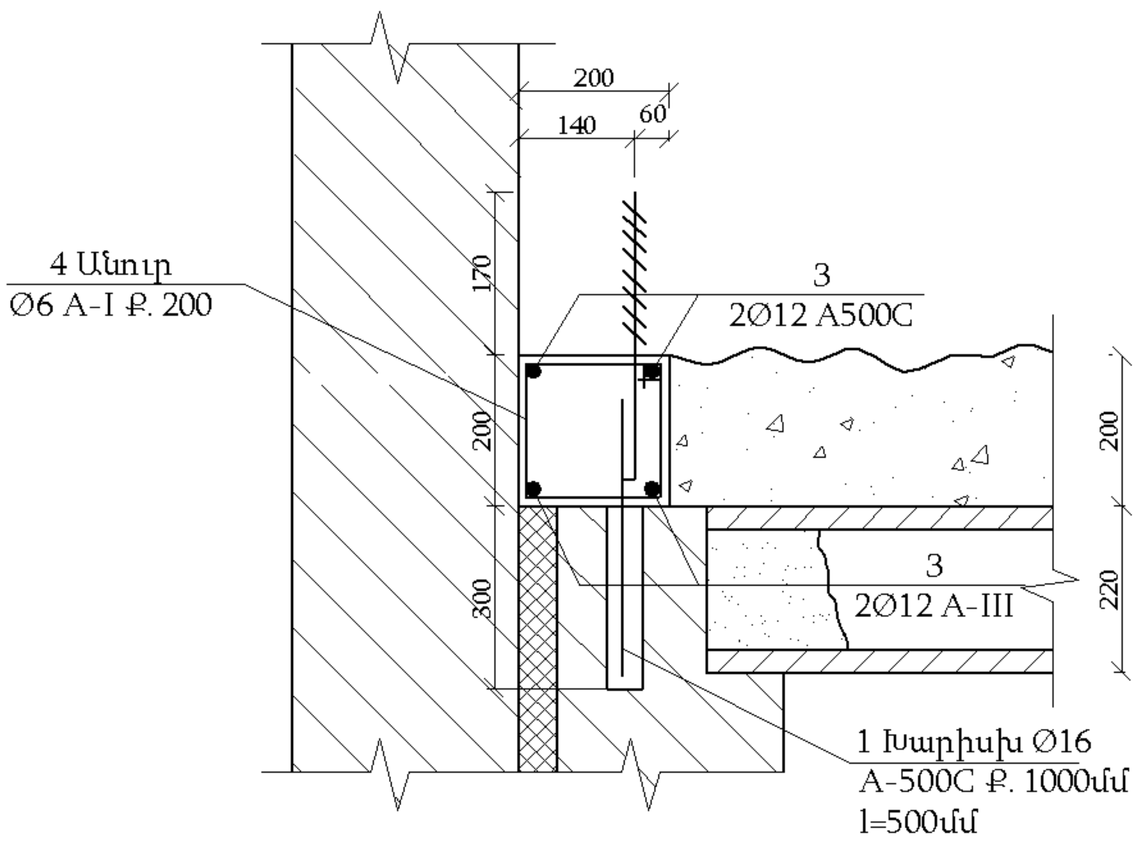

Տարրերի մասնագիր

Ֆորմատ	Զոնա	Համար	Նշանակում	Անվանում	Քան.	Ծանոթագրություն
			Միաձույլ ե.բ. գոտի Գ-1 /1 հատ/		1	90.4 գմ
				Մանրամասներ		
				Ø16 A500C СТО АСЧМ 7-93		
		1	Առանց գծագրի	L = 500	91	0.79 կգ
				Ø12 A-I ГОСТ 5781 - 82		
		2	Հեղյուս Ø 12 նայել գծագիրը	L = 400	61	0.37 կգ
		2ա	Տափօղակ առանց գծագրի	dբ= 13մմ ГОСТ 11371 - 78	61	0,00627 կգ
		2բ	Պնդօղակ առանց գծագրի	dբ= 12մմ ГОСТ 5915 - 70*	122	0,0154 կգ
				Ø12 A500C СТО АСЧМ 7-93		
		3	Առանց գծագրի	Ըստ տեղի Σl=93000	4	82.58 կգ
				Ø6 A-I ГОСТ 5781 - 82		
		4	Նայել գծագիրը	L=720	455	0.16 կգ
				Նյութեր		
			Գոտի Գ-1 համար	բետոն B 15 դասի	-	3.62 մ³
			Փշաձող	Ø18 A500C СТО АСЧМ 7-93		
				L = 300	60	0.60կգ
			Մետաղական ձգիչ կապ	Ø5 Bp - I ГОСТ 6727-80		
				L=900	120	0,139կգ

Ծանոթագրություն

1. Գոյություն ունեցող գոտիների դիրք 1-ի խարիսխները տեղադրելու համար, գայլիկոնով փորվում է Ø18 h=300մմ խորությամբ անցք, նրա 1/3 մասը լցվում է պոլիմեր-ցեմենտային սոսնձով և խարիսխները հարվածներով մտցվում են մինչև բնիկի հատակը:
2. Ե.բ. գոտու Գ-1 հենման տեղում ջերմամեկուսիչ շերտը ապամոնտաժել:

Մանրամասերի ամփոփագիր

Համ.	Սխեմա
2	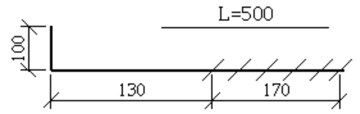
4	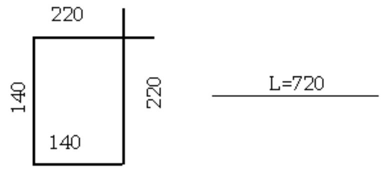

N ԵՔ-ՊԸԱՇՋԲ-13/65-5		
ԵՐԵՎԱՆ ՔԱՂԱՔԻ ՔԱՆԱՔԵՌ-ԶԵՅԹՈՒՆ ՎԱՐՉԱԿԱՆ ՇՐՋԱՆԻ Հ.161 ՄԱՆԿԱՊԱՐՏԵԶԻ (Զ. ՍԱՐԿԱՎԱԳԻ ՓՈՂՈՑԻ Հ. 145Ա) ՏԱՆԻՔԻ ՀԻՄՆԱՆՈՐՈԳՄԱՆ ՆԱԽԱԳԾԱ-ՆԱԽԱՀԱՇՎԱՅԻՆ ՓԱՍՏԱԹՂԹԵՐԻ ՄՇԱԿՈՒՄ		
ԻՏԲ պետ	Սուլթանյան Հ.Հ.	
Ն.Գ.Ճ.	Մովսիսյան Ս.Ա.	
Գլխ. մասն.	Մովսիսյան Ս.Ա.	
Ճարտարապետաշինարարական մաս	Փուլ: ԱՆ	Թերթ: ՃՇ-9 / Թերթեր: 11
Միաձույլ ե/բ գոտի Գ-1 Մ 1:10	ՏՐԱՆՄՆԱԽԱԳԻԾ	ԵՐԵՎԱՆ 2013

Միաձույլ ե.բ. գոտի գ-2 կտրվածք Մ-1:10

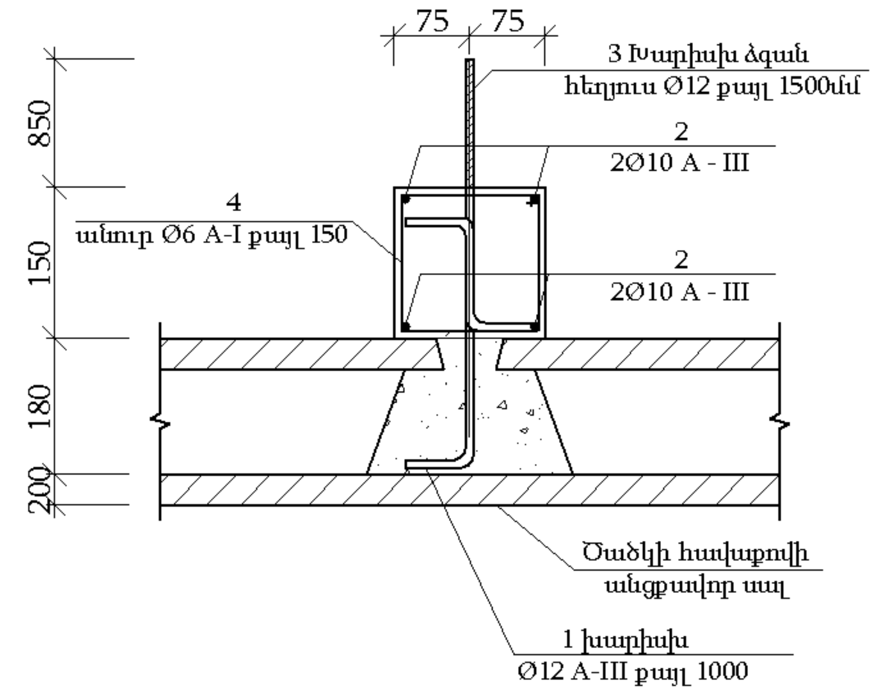

Տարրերի մասնագիր

Ֆորմատ	Զոնա	Համար	Նշանակում	Անվանում	Քան.	Ծանոթագրություն
			Միաձույլ ե.բ. գոտի Գ-2 /1 հատ/		1	29.2 գմ
				Մանրամասներ		
				Ø12 A500C СТО АСЧМ 7-93		
		1	Նայել գծագիրը	L = 500	30	0.45 կգ
				Ø10 A500C СТО АСЧМ 7-93		
		2	Առանց գծագրի	ըստ տեղի ΣL = 31000	4	19.13 կգ
				ГОСТ 5781-82		
		3	Հեղյուս Ø 12 նայել գծագիրը	L = 420	20	0.37 կգ
		3ա	Տափօղակ առանց գծագրի	dв= 13մմ ГОСТ 11371 - 78	20	0,00627 կգ
		3բ	Պնդօղակ առանց գծագրի	dв = 12մմ ГОСТ 5915 - 70*	40	0,0154 կգ
				Ø6 A - I ГОСТ 5781 - 82		
		4	Նայել գծագիրը	L=580	195	0,13 кг
				Նյութեր		
			Գոտի Գ-2 համար	բետոն B 15 դասի	1	0.66 մ³
			Սալի մեջ բացված անցքի	Փակելու բետոն B 15 դասի	30	0.004 մ³
			Տապանների տակ բետոնից	բարձիկ Բ-1, բետոն B15 դասի	30	0.0045 մ³
			Մետաղական ձգիչ կապ	Ø5 Bp - I ГОСТ 5781 - 82		
			Առանց գծագրի	L=900	60	0,139կգ

Բարձիկ Մ1:10 տապաստների տակ

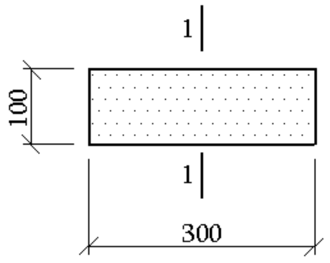

1. Գոյություն ունեցող ծածկի սալի մեջ դիրք 1-ի խարիսխները տեղադրելու համար , սալի մեջ փորվում են անցքեր, որոնց մեջ տեղադրվում է մանրահատիկ բետոն B15 դասի , որից հետո տեղադրվում է 1-ի խարիսխը՝ հասցնելով ծածկի սալի անցքի հատակին:
2. Բարձիկներ Բ-1 արվում են միայն տապաստների հենման տեղերում:
3. Ե.բ. գոտի Գ-2 և բարձիկների Բ-1 հենման տեղերում ջերմամեկուսիչ շերտ ապամոնտաժել՝ հասցնելով ծածկի սալերին:

Կտրվածք 1-1 Մ1:10

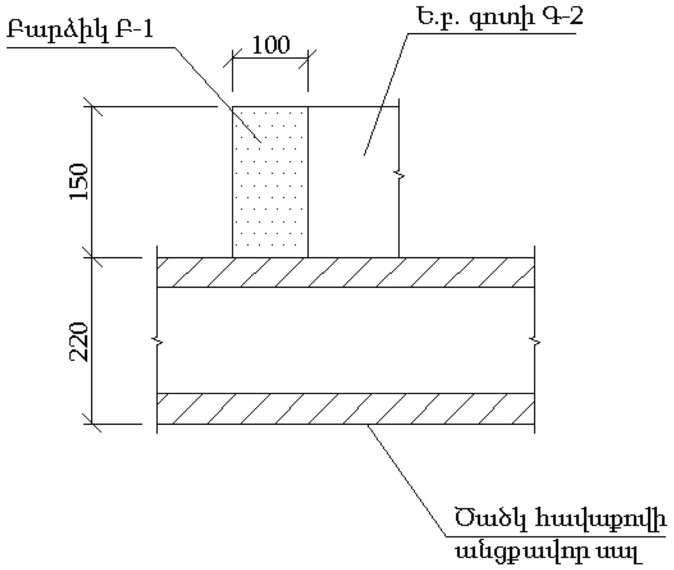

Մանրամասների ամփոփագիր

Համ.	Սխեմա
1	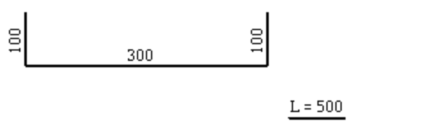
3	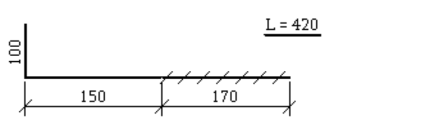
4	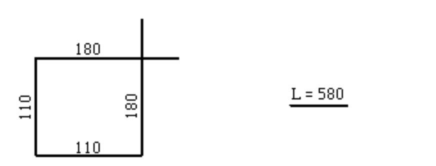

				N ԵՔ-ՊԸԱՇՁԲ-13/65-5		
				ԵՐԵՎԱՆ ՔԱՂԱՔԻ ՔԱՆԱՔԵՌ-ԶԵՅԹՈՒՆ ՎԱՐՉԱԿԱՆ ՇՐՋԱՆԻ Հ.161 ՄԱՆԿԱՊԱՐՏԵԶԻ (Զ. ՍԱՐԿԱՎԱԳԻ ՓՈՂՈՑԻ Հ. 145Ա) ՏԱՆԻՔԻ ՀԻՄՆԱՆՈՐՈԳՄԱՆ ՆԱԽԱԳԾԱ-ՆԱԽԱՀԱՇՎԱՅԻՆ ՓԱՍՏԱԹՂԹԵՐԻ ՄՇԱԿՈՒՄ		
				Ճարտարապետաշինարարական մաս	Փուլ	Թերթ	Թերթեր
					ԱՆ	ՃՇ-10	11
ԻՏՔ պետ	Սուլթանյան Հ.Հ.			Միաձույլ ե/բ գոտի Գ-2 Մ 1:10	ԵՐԵՎԱՆ 2013	
Ն.Գ.Ճ.	Մովսիսյան Ս.Ս.					
Գլխ. մասն.	Մովսիսյան Ս.Ս.					

ՏՐԱՆՍՆԱԽԱԳԻԾ

Թեքանների տեղադրումը երկայնական ուղղությամբ

Կտրվածք Ա-Ա Մ1:50

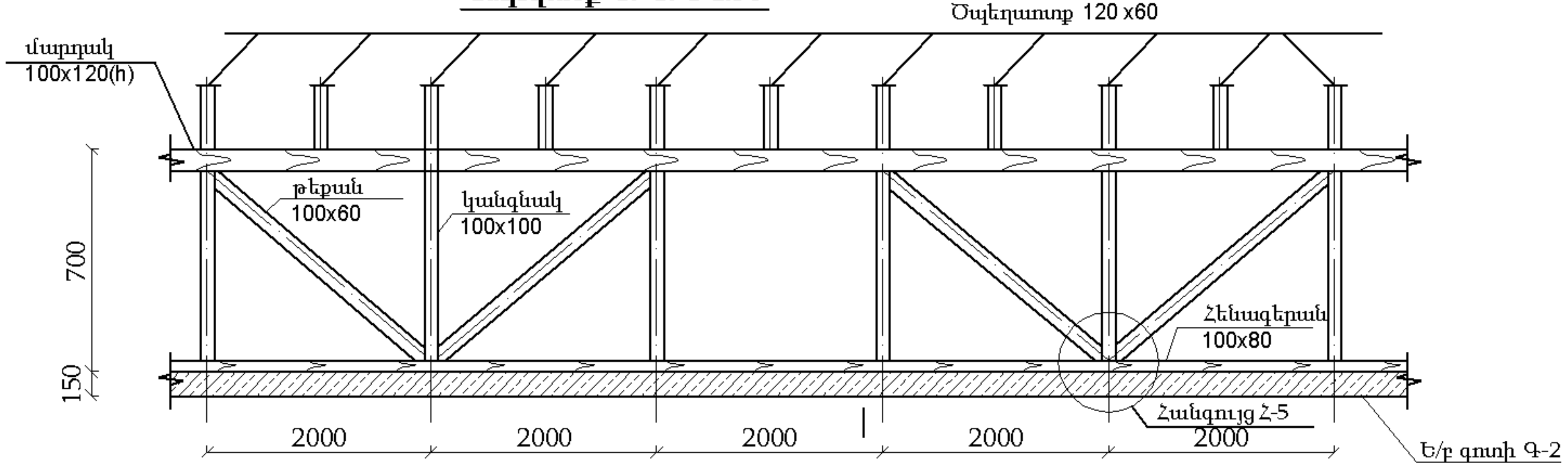

Հանգույց Հ-5 Մ1:10

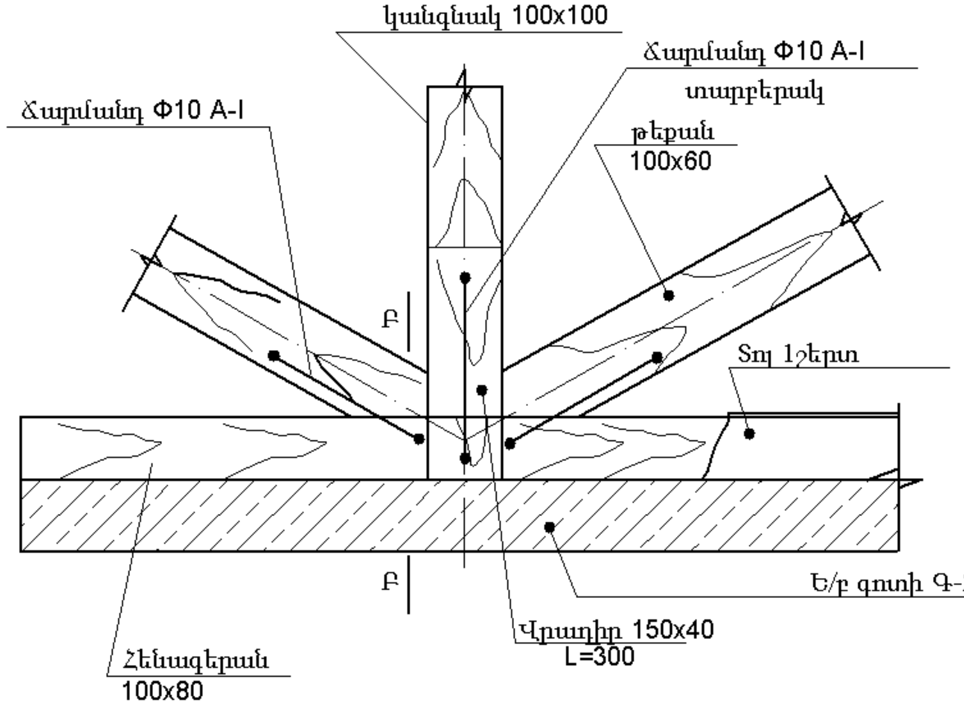

Հանգույց Հ-6 Մ1:10

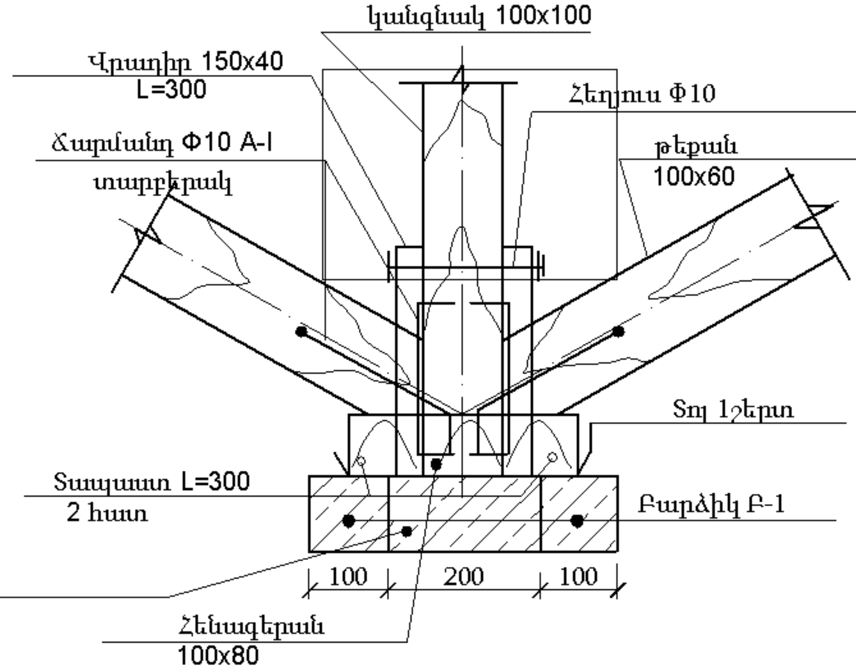

Կտրվածք Բ-Բ Մ1:10

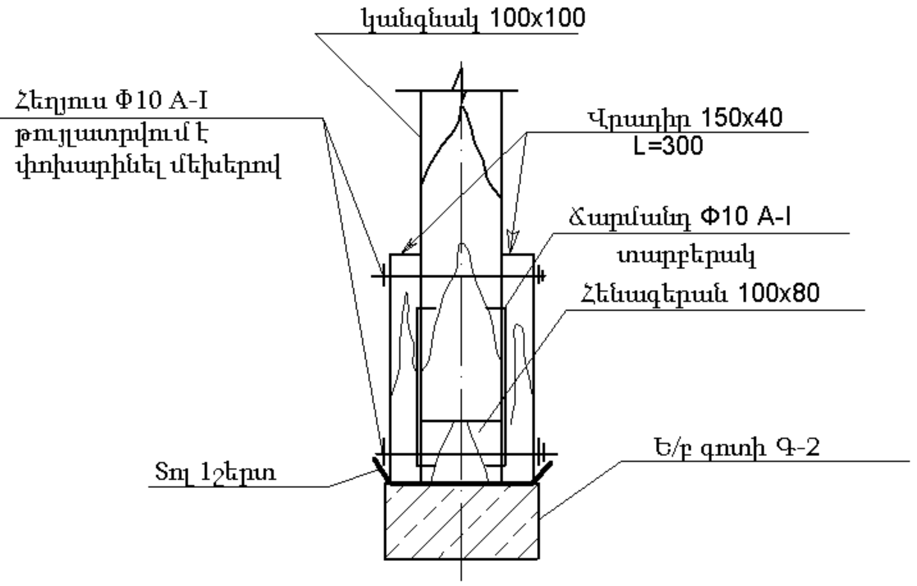

ԻՏԲ պետ	Սուլթանյան Հ.Հ.		
Ն.Գ.Ճ.	Մովսիսյան Ս.Ա.		
Գլխ. մասն.	Մովսիսյան Ս.Ա.		

N ԵՔ-ՊԸԱՇՁԲ-13/65-5			
ԵՐԵՎԱՆ ՔԱՂԱՔԻ ՔԱՆԱՔԵՌ-ԶԵՅԹՈՒՆ ՎԱՐՉԱԿԱՆ ՇՐՋԱՆԻ Զ. ՍԱՐԿԱՎԱԳԻ ՓՈՂՈՑԻ Հ. 151 ԲԱԶՄԱԲՆԱԿԱՐԱՆ ՇԵՆՔԻ ՏԱՆԻՔԻ ՀԻՄՆԱՆՈՐՈԳՄԱՆ ՆԱԽԱԳԾԱ-ՆԱԽԱՀԱՇՎԱՅԻՆ ՓԱՍՏԱԹՂԹԵՐԻ ՄՇԱԿՈՒՄ			
Ճարտարապետաշինարարական մաս	Փուլ	Թերթ	Թերթեր
	ԱՆ	ՃՇ-11	11
Տանիքի հանգույցներ Հ-5; Հ-6 Մ 1:10	ՏՐԱՆՍՄՆԱԽԱԳԻԾ	ԵՐԵՎԱՆ 2013	